bly go in the left end of the stove, as you face it, with the Control Knob at rear of case. (see illustration)
3. To prevent damage from moisture, etc., (with the stove removed) varnish the carton and allow it to dry. Cut out an opening for the handle for easier carrying.

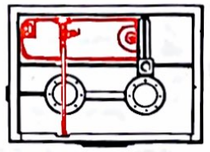

1. Laissez refroidir le réchaud avant de le ranger.
2. Inversez la marche à suivre donnée pour l'ouvrir. L'ensemble du réservoir et du générateur s'encastre dans l'extrémité gauche du réchaud, vu de l'avant, le bouton de commande étant placé à l'arrière du bâti (voyez l'illustration).
3. Pour prévenir tout dommage par l'humidité, etc., vernissez le carton (après avoir sorti le réchaud) et laissez-le sécher. Découpez une ouverture pour la poignée, pour simplifier le transport.

The Generator

NOTE: The generator vaporizes liquid fuel. After extended use, carbon deposits may build up in the generator resulting in lost efficiency. Always keep a replacement generator on hand.

Le générateur

NOTA: Le générateur vaporise le combustible liquide. Après une longue période de fonctionnement, de la calamine peut se déposer dans le générateur et donc diminuer l'efficacité de celui-ci. Ayez toujours un générateur de rechange sous la main.

To Replace the Pump Leather

If pump offers little or no resistance during test (see – TO PUMP) and oiling does not correct the problem, replace pump leather.
1. Empty tank of fuel.
2. Turn Pump Knob to left to open – approximately 12 turns.
3. Remove Pump Cap Clip and pull out Pump Plunger Assembly.
4. Remove nut from end of plunger.
5. Replace Pump Leather.
6. Push nut onto plunger.
7. Work several drops of oil into new pump leather, until soft and pliable.
8. Re-insert Air Stem into plunger and place Pump Plunger Assembly into tank. Be careful that Pump Leather does not fold, crimp or invert when being inserted in tube.
9. Replace clip and add two or three drops of oil through oiling hole in cover.

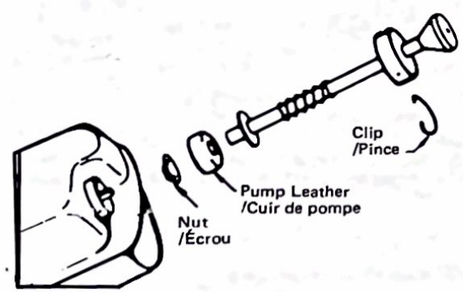

Remplacement du cuir de pompe

Si la pompe offre peu ou pas de résistance lorsque vous l'essayez (référez-vous à la rubrique "POMPAGE") et que la lubrification ne rectifie pas cet état de chose, remplacez le cuir de pompe.
1. Videz le réservoir.
2. Tournez le bouton de la pompe à gauche pour l'ouvrir -- 12 tours environ.
3. Enlevez la pince du chapeau de la pompe et sortez l'ensemble du plongeur.
4. Enlevez l'écrou du bout du plongeur.
5. Remplacez le cuir de pompe.
6. Poussez l'écrou sur le plongeur.
7. Faites pénétrer plusieurs gouttes d'huile dans le nouveau cuir de pompe, pour qu'il soit doux et bien souple.
8. Introduisez la tige dans le plongeur puis placez l'ensemble du plongeur dans le réservoir. Faites bien attention de ne pas plier, gaufrer ou retourner le cuir de pompe lorsque vous le rentrez dans le tube.
9. Replacez la pince puis ajoutez deux ou trois gouttes d'huile par l'orifice de lubrification.

Liquid Fuel Camp Stoves Parts

431A

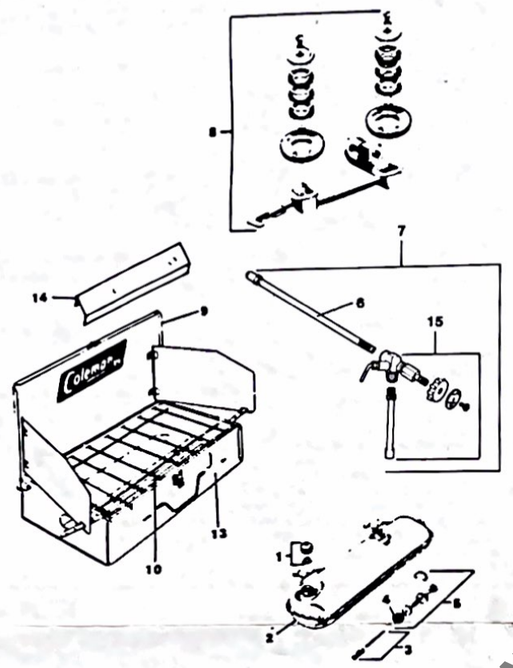

432B

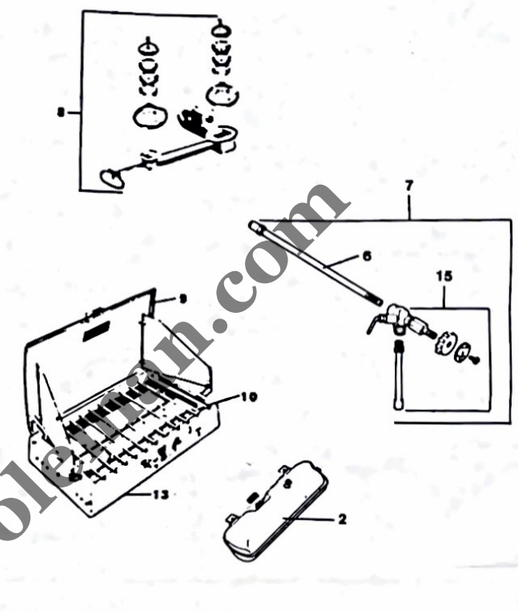

Code No.	Description	Model 431A	Model 432B
1	Filler Cap	425A1401	425A1401
2	Tank with Check Valve	431-1631	413-5601
3	Check Valve and Air Stem	621-5361	621-5361
4	Pump Leather & Washer	216-5091	216-5091
5	Pump Plunger Complete	242D5205	242D5205
6	Generator Complete	412B2621	414L2621
7	Valve & Generator Assembly	412-6601	426-6611
8	Burner Ass'y Complete	421E3755	444B3755
9	Stove Lid with Baffles	431-4851	–
10	Grate	431-4345	444-5535
11	Grate L.H.	–	–
12	Grate R.H.	–	–
13	Stove Box	431-4701	444-5521
14	Baffle	431-2195	–
15	Valve & Fuel Tube	412-6561	426-6561

The generator is the most important functional part of your stove. We recommend that a spare generator be kept available when you travel.
Le générateur est la pièce fonctionnelle la plus importante de votre réchaud. Nous vous conseillons de toujours en avoir un de rechange quand vous voyagez.

www.oldtownwincoleman.com

YOUR COLEMAN GUARANTEE

All new models of Coleman Outing Products are guaranteed for one year against faulty material or workmanship

Any part found defective because of imperfected material or workmanship will be replaced without charge when returned with transportation charges prepaid to the Coleman factory, or to the nearest Coleman authorized in-warranty service station.

This guarantee does not, of course, apply to generators on stoves and lanterns, nor to any product where it is evident that damage has developed from improper handling or operation

NOTICE: The use of any attachment or device that is not expressly approved by The Canadian Coleman Co. Ltd., to alter or affect the operation of the appliance automatically cancels all warranties, implied or expressed. Furthermore, the Company shall not be liable for any consequences that result from the use of equipment under those circumstances.

Coleman's warranty on repair parts is made null and void by their use on other than Coleman manufactured appliances. Coleman's warranty on Coleman appliances is made null and void by use of other than genuine Coleman repair parts.

VOTRE GARANTIE COLEMAN

Tous les nouveaux modèles d'articles de camping Coleman sont garantis pour un an contre les défauts de matières premières ou de main-d'œuvre

Toute composante s'avérant défectueuse par suite d'une imperfection des matières premières ou de la main-d'œuvre sera remplacée gratuitement si elle est retournée, port payé, à l'usine Coleman ou au centre de service sous garantie Coleman autorisé le plus proche de chez vous

Cette garantie ne s'applique pas, bien entendu, aux génératrices des poêles et lanternes, ni à tout produit qui présente des signes évidents que les dommages ont résulté d'une manipulation ou d'un fonctionnement incorrect.

AVIS: L'emploi de tout accessoire ou dispositif qui n'est pas expressément approuvé par The Canadian Coleman Co. Ltd en vue de modifier ou d'affecter le fonctionnement de l'appareil, abroge automatiquement toutes les garanties, expressées ou tacites. De plus, la Compagnie ne sera responsable d'aucune des conséquences résultant de l'emploi de l'équipement dans ces circonstances.

La garantie Coleman sur les pièces de réparation est rendue nulle et non avenue par leur emploi sur des appareils autres que ceux de fabrication par Coleman La garantie Coleman sur les appareils Coleman est rendue nulle et non avenue par l'emploi de pièces de rechange autres que les pièces Coleman authentiques.

1965K637 (2/89) Printed in Canada

How To Use and Enjoy Your Coleman Camp Stove

Sachez bien profiter de votre réchaud de camping Coleman

431A
432B

THE CANADIAN COLEMAN COMPANY, LTD.
15 NORTH QUEEN ST., TORONTO, ONTARIO
M8Z 2C6

1 How To Use and Enjoy Your Coleman Camp Stove

CAUTION:

This appliance consumes oxygen. If stove is used in any inside area, provide ventilation (fresh air openings), as indicated on the stove label.

1. Read all instructions thoroughly before operating stove.
2. Do not use appliance as a space heater.
3. Never remove or loosen filler cap while stove is operating, near open flame, or other heat sources.
4. Do not leave stove unattended while operating.
5. Always fill and light stove out-of-doors, away from open flame, heat and combustibles.
6. Never remove fuel tank while stove is operating.
7. Use only Coleman fuel or clean naphtha. Never use automotive fuel (leaded or unleaded).
8. Store fuel away from open flame or excessive heat.
9. Always ensure wind baffles (lid supports) are securely in position, before lighting and operating stove.
10. Do not allow anyone (especially a child) who has not read instructions, to fill, light, or to adjust stove.
11. Use of a lighted match or taper is suggested to ensure positive ignition.
12. Do not use in areas, such as tents, dining tents, gazebos, etc., and maintain adequate clearances from combustible materials as indicated on appliance label.
13. Before transporting or storing, ensure that stove is cool. Loosen filler cap to release air pressure and re-tighten. Turn control to "off".

Sachez bien profiter de votre réchaud de camping Coleman

AVIS:

Cet appareil consume l'oxygène de l'air. Prévoyez toujours une bouche d'aération suffisante (pour l'admission d'air frais), tel qu'indiqué sur l'étiquette du réchaud.

1. Lisez attentivement les directives avant d'employer votre réchaud de camping.
2. N'utilisez jamais le réchaud pour le chauffage d'appoint.
3. N'enlevez et ne desserrez jamais le bouchon de remplissage lorsque le réchaud fonctionne, ou bien à proximité de flammes nues et d'autres sources de chaleur.
4. Ne laissez pas le réchaud sans surveillance pendant son fonctionnement.
5. Remplissez et allumez toujours le réchaud en plein air, loin des flammes nues, de la chaleur et des produits inflammables.
6. N'enlevez jamais le réservoir au cours du fonctionnement.
7. N'utilisez que le combustible Coleman ou le naphte (pétrole brut) propre. Ne vous servez jamais d'essence destinée aux automobiles (avec ou sans plomb).
8. Rangez le combustible loin des flammes nues ou des sources de chaleur intense.
9. Assurez-vous toujours que les pare-vent (fixant le couvercle) sont bien en place avant d'allumer ou de faire fonctionner le réchaud.
10. Ne permettez pas à qui que ce soit (surtout pas aux enfants) n'ayant pas attentivement lu la notice d'emploi, de remplir, allumer ou régler le réchaud.
11. Il est recommandé d'utiliser une allumette ou bougie allumée pour assurer un allumage sûr.
12. N'employez pas cet appareil dans les endroits renfermés et surtout pas dans tentes, salles à manger de plein air ou tonnelles anti-moustiques. Respectez toujours les distances aux matériaux inflammables qui sont indiquées sur l'étiquette.
13. Assurez-vous que le réchaud est froid avant de la transporter ou de le ranger. Dévissez le bouchon de remplissage pour laisser échapper la pression puis revissez-le. Réglez la commande à "arrêt".

2

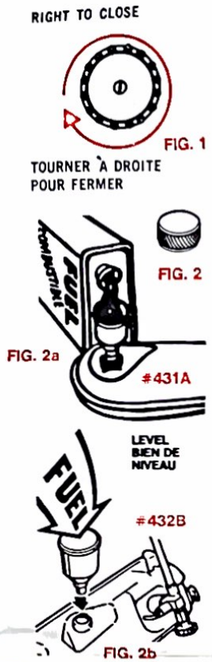

1. Remove fuel tank from stove and allow generator to cool before filling.
   When stove is not in use, it is recommended that the tank be removed from the stove.
2. Turn Cotnrol Knob to "OFF" position (clockwise), Fig. 1.
3. Unscrew Filler Cap (Fig. 2).
4. **Model 431A** – Place tank in level position shown in fig. 2a. **Model 432B** – Place tank on level surface resting at angle shown in fig. 2b. Using Coleman Funnel, fill with Coleman fuel. DO NOT TIP - overfilling will cause stove to flare-up on lighting.
5. Replace filler cap, finger tight (Fig. 2).
6. Wipe off any spilled fuel.

NOTE: Never remove or loosen Filler Cap while stove is operating or near other heat sources.

1. Enlevez le réservoir du réchaud et laissez refroidir le générateur avant le remplissage.
   Il est recommandé d'enlever le réservoir du réchaud quand celui-ci n'est pas en usage.
2. Tournez le bouton de commande à droite jusqu'au réglage "ARRÊT" (OFF), fig. 1.
3. Dévissez le bouchon de remplissage.
4. Le réservoir étant bien de niveau, remplissez-le de combustible Coleman en utilisant un entonnoir. NE L'INCLINEZ PAS – Le réchaud s'enflammera à l'allumage si vous le remplissez de façon excessive.
5. Replacez le bouchon de remplissage, serrez-le à la main.
6. Essuyez le combustible ayant été accidentellement renversé, s'il y a lieu.

NOTA: N'enlevez et ne desserrez jamais le bouchon de remplissage pendant le fonctionnement du réchaud ou bien à proximité de toute source de chaleur.

3 To Pump
Pompage de la pression

1. Ensure Control Knob is in "OFF" position and Filler Cap is firmly closed.
2. TEST PUMP — with Pump Knob in closed position (turn right), place thumb over hole in Pump Knob and pump (Fig. 3). If little or no resistance is felt, oil or replace pump leather (see note below). If pump resists, go to Step 3.
   NOTE: Periodically, place 3 or 4 drops of oil in hole in pump cap, to keep pump leather soft and pliable.
3. Open Pump Knob by turning two (2) turns to left.
4. With thumb over hole in Pump Knob, pump 40 or more strokes of air into tank (Fig. 3). If tank is not full of fuel, more strokes will be required.
5. Close Pump Knob by turning to right until tight.

1. Assurez-vous que le bouton de commande est à "ARRÊT" (OFF) et que le bouchon de remplissage est serré à fond.
2. VÉRIFICATION DE LA POMPE -- Le bouton de la pompe étant à la position fermée (tournez à droite), posez le pouce sur le petit trou du bouton et pompez à fond (fig. 3). Si vous sentez peu ou pas de résistance, lubrifiez ou remplacez le cuir de pompe (voyez le nota, plus bas). Si la pompe résiste, passez aux directives du paragraphe 3.
   NOTA: Mettez, de temps à autre, 3 ou 4 gouttes d'huile dans le trou du bouchon de la pompe pour que le cuir de pompe demeure doux et souple.
3. Tournez le bouton de la pompe de deux (2) tours complets, à gauche.
4. Mettez le pouce sur le petit trou du bouton de la pompe, pompez quelque 40 fois pour remplir le réservoir d'air (fig. 3). Si le réservoir n'est pas plein de combustible, il vous faudra peut-être pomper plus.
5. Fermez le bouton de la pompe en tournant vers la droite; serrez-le bien à la main.

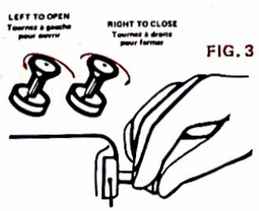

FIG. 3

4 To Install Tank
Mise en place du réservoir

1. Insert generator into large hole in front of stove, then into opening in mixing chamber above the burner (Fig. 4).
2. Engage hanger brackets on tank, into slots in front of stove case.
3. With lid open, swing lid supports (wind baffles) out and insert the notched support arms into the lower edge of the baffles.

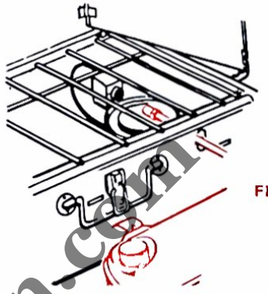
FIG. 4

1. Introduisez le générateur dans le grand trou pratiqué dans la façade du réchaud, puis dans l'ouverture de la chambre de mélange au-dessus du brûleur (fig. 4).
2. Engagez les pattes de suspension du réservoir dans les fentes à cet effet en façade du bâti du réchaud.
3. Une fois le couvercle relevé, ouvrez les porte-couvercle (pare-vent) et introduisez les potences crantées à la partie inférieure de ces porte-couvercle.

5 To Light Main Burner
Allumage du brûleur principal

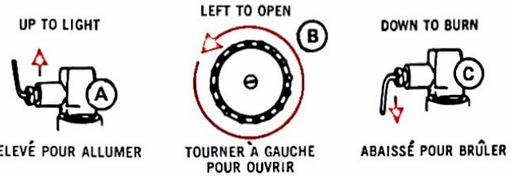

1. Lid supports (wind baffles) must be in fixed position before operating stove.
2. Ensure Auxiliary Valve(s) is in closed position and tank is pumped up.
3. Do not lean over stove while lighting.
4. Turn instant light lever (A) to "UP TO LIGHT" position. Hold lighted match at side of main burner and turn valve wheel (B) wide open to left. Operate burner full open approximately one minute. When flame is quite blue, turn instant-light lever (C) to "DOWN TO BURN" position. Flame can be adjusted by turning valve wheel. Air pressure may be added to tank at any time to give stronger flame. (If flame remains reduced when valve is opened all the way, close and open valve several times. This will clean gas tip.)
5. After lighting, additional pumping may be required.
6. When operating or turning stove to "LO" position, check flame to be sure outage has out occurred.

NOTE: Should stove fail to light or match go out before ignition, turn Control Knob to "OFF" position (Fig. 1) and wait for two minutes before relighting stove.

1. Les porte-couvercle (pare-vent) doivent être immobilisés avant que vous ne commenciez à utiliser l'appareil.
2. Assurez-vous que la (les) valve(s) auxiliaire(s) est (sont) fermée(s) et que le réservoir est rempli d'air.
3. Ne vous appuyez pas sur le réchaud lorsque vous l'allumez.
4. Tournez le levier (A) d'allumage instantané à la position "RELEVÉ POUR ALLUMER". Tenez une allumette enflammée au-dessus du brûleur principal et tournez le volant (B) de la soupape à gauche, de façon à l'ouvrir à fond. Faites fonctionner le brûleur grand ouvert pendant environ une minute. Dès que la flamme est devenue tout à fait bleue, tournez le levier (C) d'allumage instantané à la position "ABAISSÉ POUR BRÛLER". On peut régler la flamme en tournant le volant de la soupape. On peut pomper un supplément de pression d'air dans le réservoir en tout temps pour obtenir une plus grande flamme. (Si la flamme reste petite quand la soupape est entièrement ouverte, ouvrez et fermez la soupape plusieurs fois de suite. Cela nettoie la buse à combustible.)
5. L'allumage terminé, il vous faudra peut-être pomper pour augmenter la pression.
6. Lorsque vous réglez le réchaud à "BAS" (LO) ou qu'il fonctionne à ce réglage, vérifiez la flamme pour vous assurer qu'elle ne s'est pas éteinte.

NOTA: Si le brûleur ne s'allume pas ou si l'allumette s'éteint avant que le brûleur ne soit allumé, tournez son bouton à "ARRÊT" (OFF), fig. 1, et attendez 2 mn avant de recommencer l'opération.

6 To Light Auxiliary Burner
Allumage du brûleur auxiliaire

1. After master burner has been lit, the Auxiliary Burner may be lighted.
2. Hold match to Auxiliary Burner, open Auxiliary Valve located on end of stove, next to the burner (Fig. 5).

NOTE: Master Burner may require adjustment after lighting auxiliary burner.

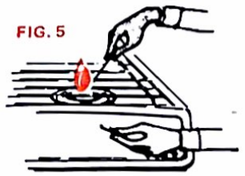
FIG. 5

1. Une fois le brûleur principal allumé, vous pouvez aussi allumer le brûleur auxiliaire.
2. Tenez une allumette enflammée près du brûleur auxiliaire, ouvrez la valve se trouvant au bout du réchaud, près du brûleur, fig. 5.

NOTA: Il vous faudra peut-être régler le brûleur principal après l'allumage du brûleur auxiliaire.

7 To Shut Off Burners
Pour éteindre les brûleurs

1. Close Auxiliary Burner Valve Clockwise.
2. Remove cooking utensils from stove, turn instant-light lever (A) to "UP TO LIGHT" position and let burn one minute. (This cleans heavier parts of fuel from the generator.) Now turn the valve wheel (B) to the right and close firmly.

NOTE: Small flame on master burner will continue to burn for a few minutes, until fuel empties from generator.

1. Fermez la valve du brûleur auxiliaire.
2. Retirez les ustensiles de cuisine du réchaud, tournez le levier (A) d'allumage instantané du brûleur principal à la position "RELEVÉ POUR ALLUMER" (cela nettoie le générateur de la plus grande partie du combustible qui s'y trouve.) Maintenant, tournez le volant (B) de la valve à droite et serrez-le bien.

NOTA: La petite flamme du brûleur principal brûlera pendant quelques minutes, jusqu'à ce qu'il n'y ait plus de combustible dans le générateur.

8 To Pack Stove
Rangement du réchaud

1. Allow Stove to cool before packing.
2. Reverse procedure in opening stove. The Tank and Generator assem-

www.oldtownwcoleman.com